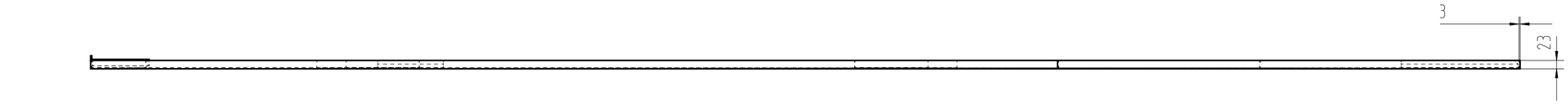

Teil 5 1:10

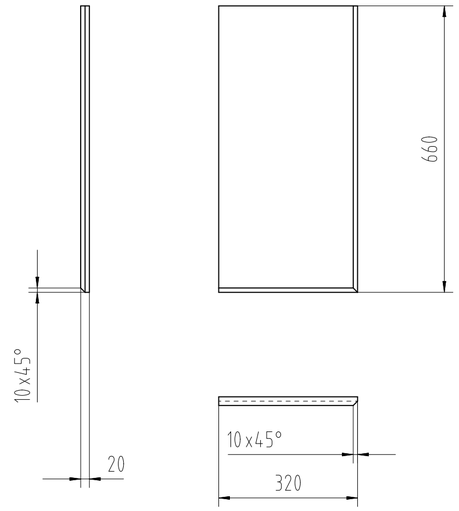

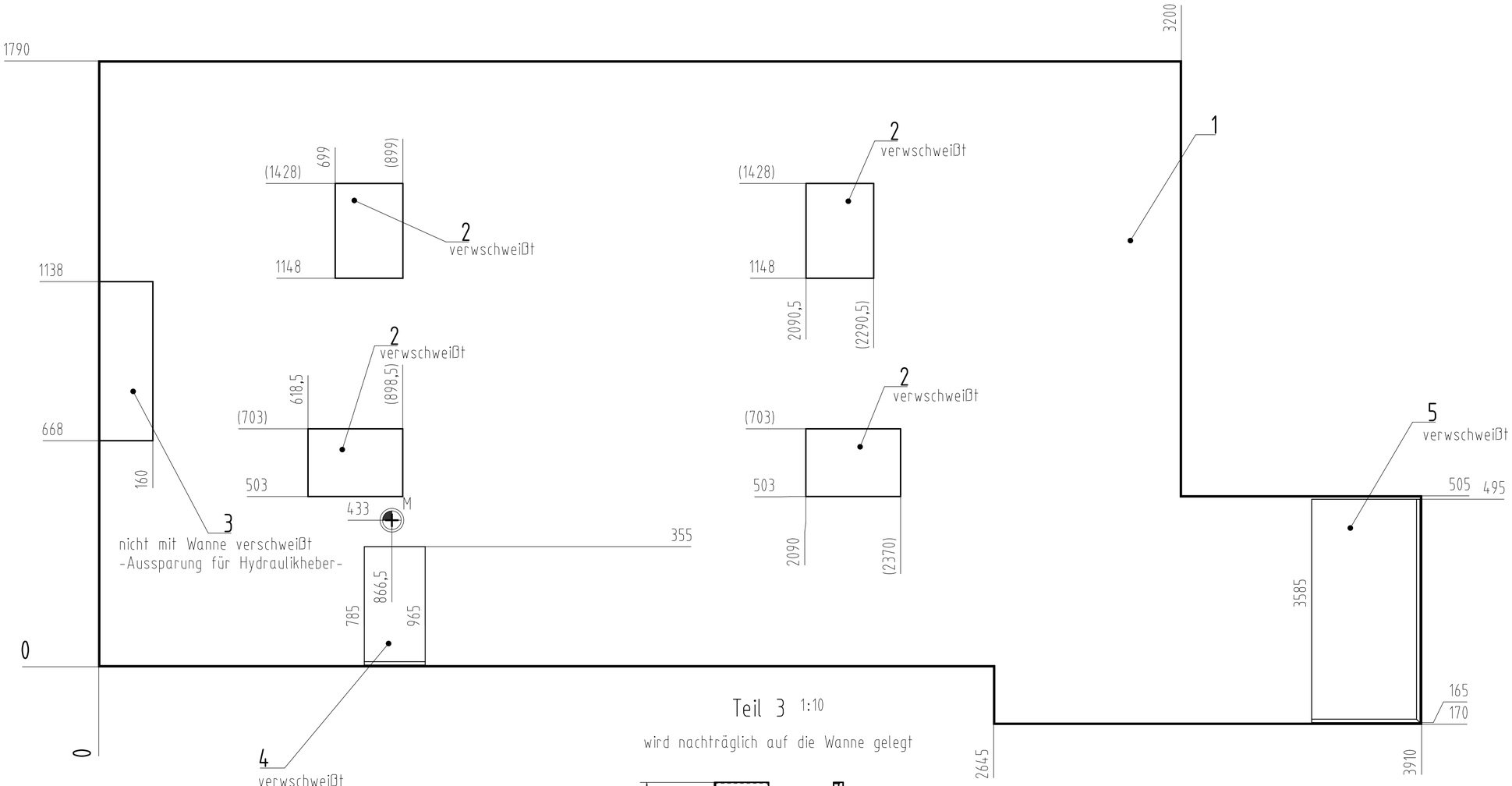

Die Tropfwanne gemäß Zeichnung ist ausgelegt für die Aufstellung der Grundmaschine einschließlich Späneförderer. Für Reinigungsanlage, Werkstoffnachschub und weitere Anbaugeräte sind bei Bedarf weitere Tropfwannen nötig. Nicht berücksichtigt sind individuelle Gegebenheiten, wie z.B. Breite der Umfassung der Maschine, eingelegter Laufrost, Platzverhältnisse sowie die Aufstellung externer Ausrüstungskomponenten wie z.B. Werkstückhandhabung, etc.

Die Tropfwanne entspricht nicht den Forderungen des Wasserhaushaltsgesetzes WHG §62 (Besorgnisgrundsatz).
Die örtlich gültigen Vorschriften der Verordnungen zum Umgang mit wassergefährdenden Stoffen sind durch den Betreiber einzuhalten.

Sämtliche Schweißnähte flüssigkeitsdicht

Angaben auf dem Typenschild
Hersteller
Baujahr
Volumen
Werkstoff

Teil 3 1:10

wird nachträglich auf die Wanne gelegt

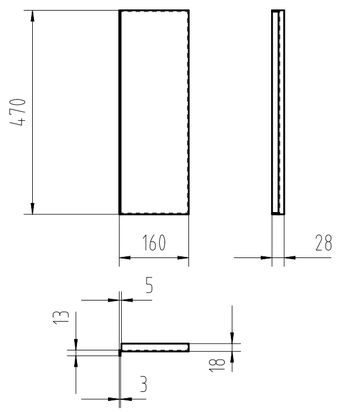

Teil 4 1:10

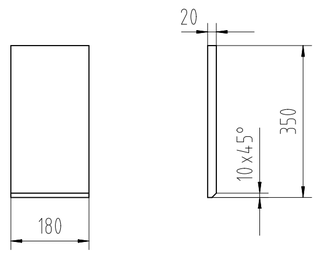

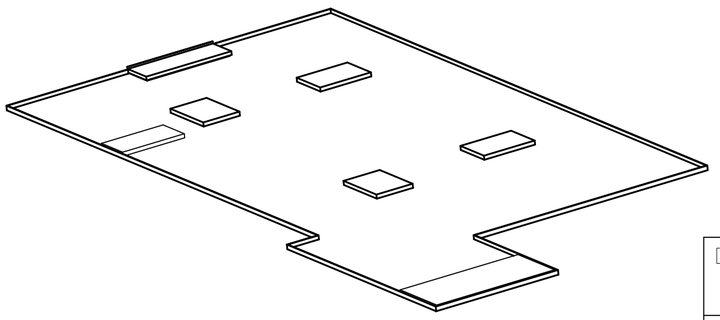

Pos.	Materialkurztext / Benennung / Bemerkung	ST	Werkstoff / Norm	Abmaße / Materialnr.
5	Klotz	1	S235JR	660 x 320 x 20
4	Klotz	1	S235JR	350 x 180 x 20
3	Abdeckung	1	DC01	t=3
2	Platte	4	S235JR	280 x 200 x 20
1	Tropfwanne	1	DC01A	t=3

Dimension sheet: Drip pan B400/B500/TNA400/TNA500 - with Chip conveyor

Feuille de mesures: bac de propreté B400/B500/TNA400/TNA500 - avec Convoyeur à copeaux

INDEX TRAUB

Schutzvermerk ISO 16016 beachten

Titel: Bsp. Zn Tropfwanne Scharnierbandf.Bürener

zusätzlicher Titel: B400 B500 TNA400 TNA500

Materialnummer: 12103796

Erstellt durch:	Genehmigt von:	Technische Referenz:	Dokumentnummer	Version
kohnlem	kohnlem		10011286748	00

	Sprache	Ausgabedatum	Änderungsnummer	Blatt
10100076892	de / en / fr	30.03.2021	500000027550	01/01

A2

Date: 30-Mar-21 Time: 08:48